LUXOMAT® HF-L1

Con detector de movimiento de Alta Frecuencia integrado

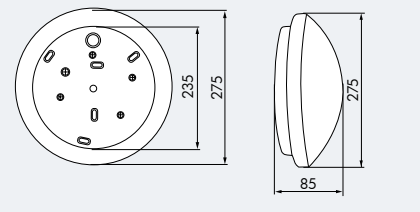

DATOS TÉCNICOS

- 230 V~ ±10 %
- 360°
- máx. Ø 0,4 - 8 m
- IP20 / Clase II / CE
- Ø 275 x A 85 mm
- -15°C hasta +30°C
- vidrio satinado mate

Lámpara

- E27 — Bombilla incandescente de máx. 60 W o bombilla de bajo consumo E27

Canal 1 (control de iluminación)

- **Módulo** 1200 W, cosφ = 1
- min. - 15 min.
- 2 - 2000 Lux
- 5,8 GHz, <10 mW

- Se usa prácticamente el mismo rango de frecuencia que en Wi-Fi (5GHz). La potencia de transmisión del sensor está por debajo de 10mW, lo cual es aprox. 100 veces menor que la potencia irradiada por un teléfono móvil (GSM) o un microondas.
- Recomendamos verificar, previamente, la zona de instalación para identificar posibles fuentes de perturbación.
- La tecnología AF permite la detección, incluso, a través de las paredes.
- En el catálogo de detección de movimiento y presencia puede encontrar información sobre nuestros detectores de movimiento AF.

CARACTERÍSTICAS PRINCIPALES

- Luminaria de pared y techo con detector de movimiento de alta frecuencia oculto integrado para la conmutación de iluminación.
- Hace innecesaria la instalación de un interruptor
- Ángulo de detección de 360° o 180° según se realice el montaje en el techo o en la pared
- Alcance, valor crepuscular y temporización regulables mediante potenciómetro
- Tecnología de alta frecuencia: 5,8 GHz – reacciona al más mínimo movimiento con independencia de la temperatura
- Tiempo de respuesta extremadamente-rápido
- Activa la iluminación sólo cuando es necesario
- Posibilidad de ampliar la zona de iluminación añadiendo luminarias adicionales sincronizadas con la luminaria Master.
- **Ejemplos de aplicaciones:** pasillos, vestíbulos, escaleras, trasteros, sótanos, lavabos

Montaje en la pared (altura de montaje 2,20 m)

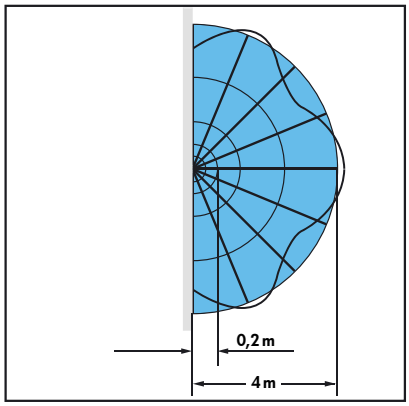

Montaje en el techo (altura de montaje 2,50 m)

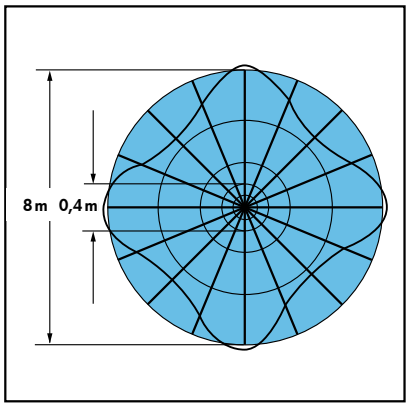

Avance frontal o transversal
El alcance depende del tamaño y la velocidad del objeto.

Descripción	Color	Referencia
HF-L1	blanco	94440